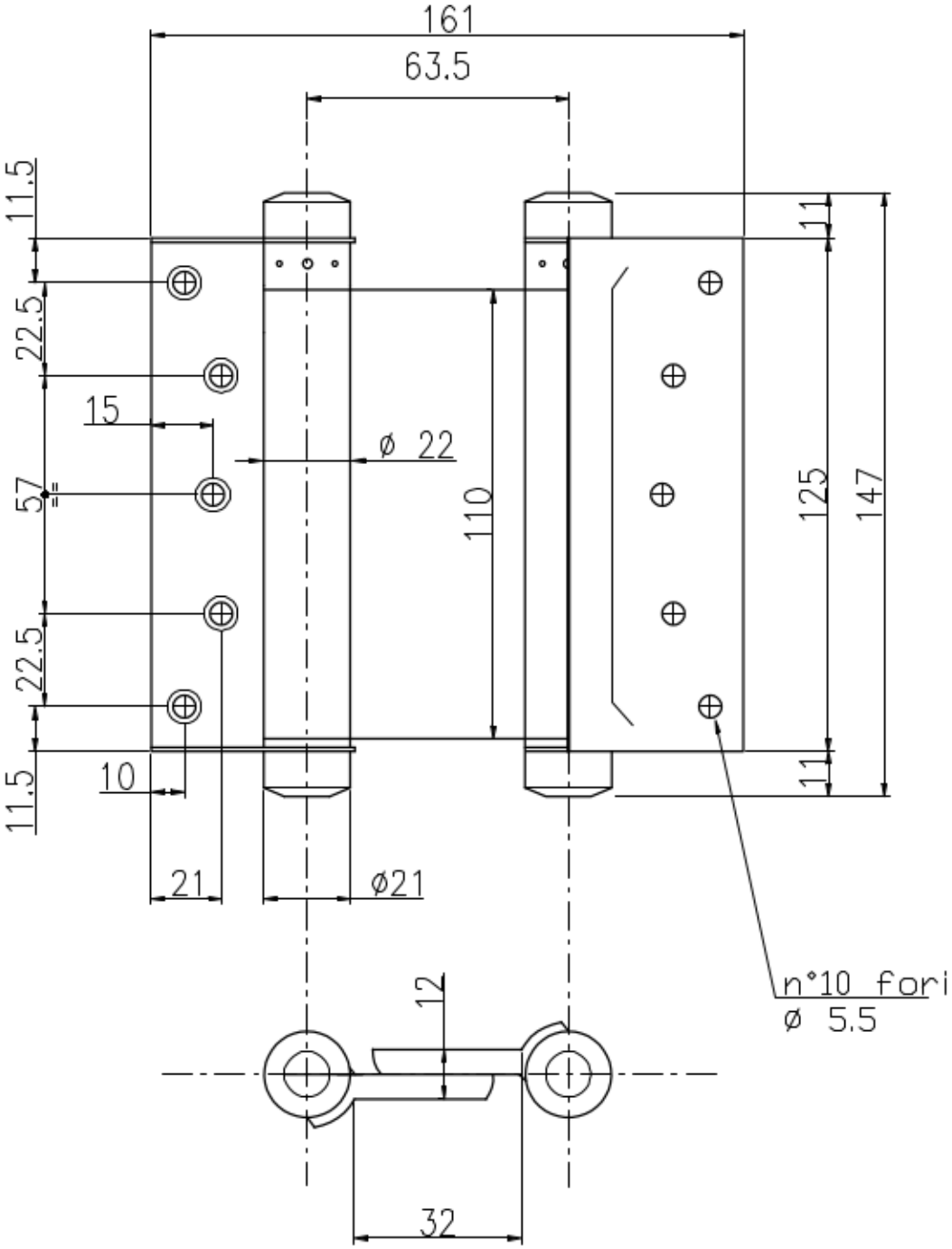
161
63.5
11.5
22.5
15
57
22.5
11.5
10
21
ø 22
110
ø21
11
125
147
11
n°10 fori
ø 5.5
12
32