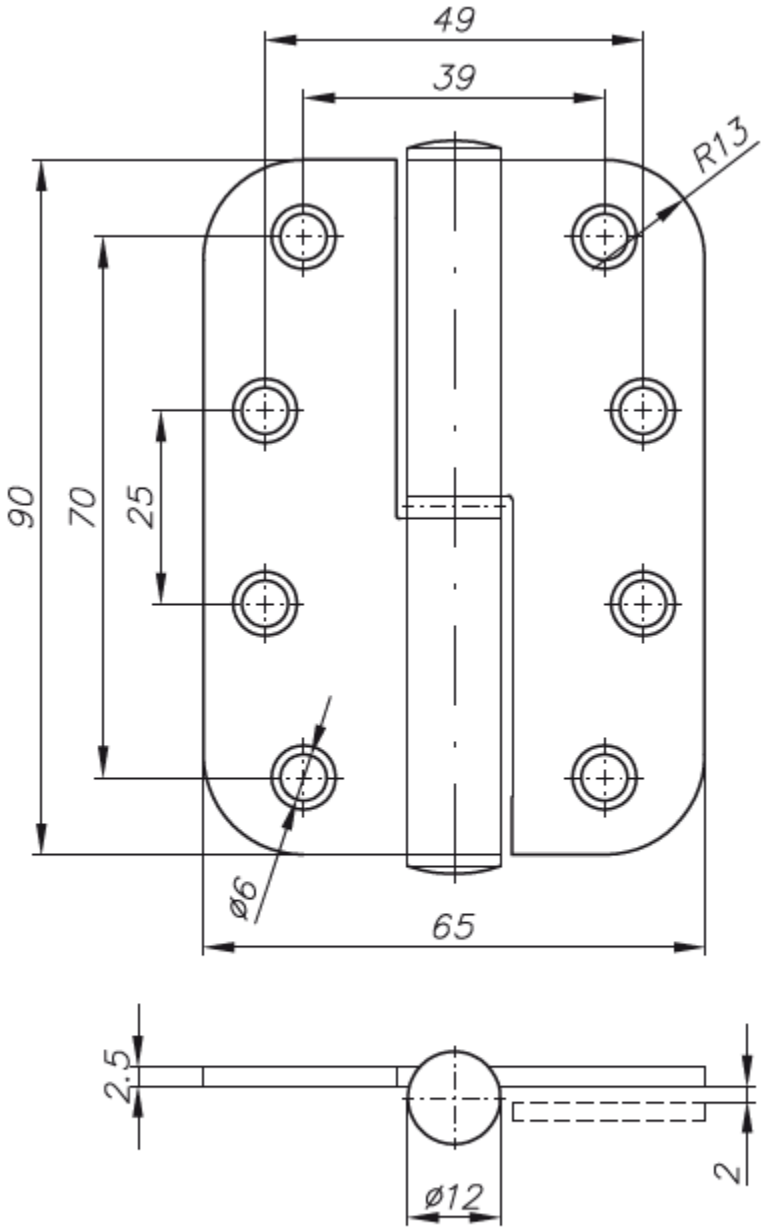

Zawias prawy