LE MODIFICHE INERENTI
QUESTO DISEGNO VANNO
RIPORTATE SOLO SU
SISTEMA C.A.D.

MODIFICHE

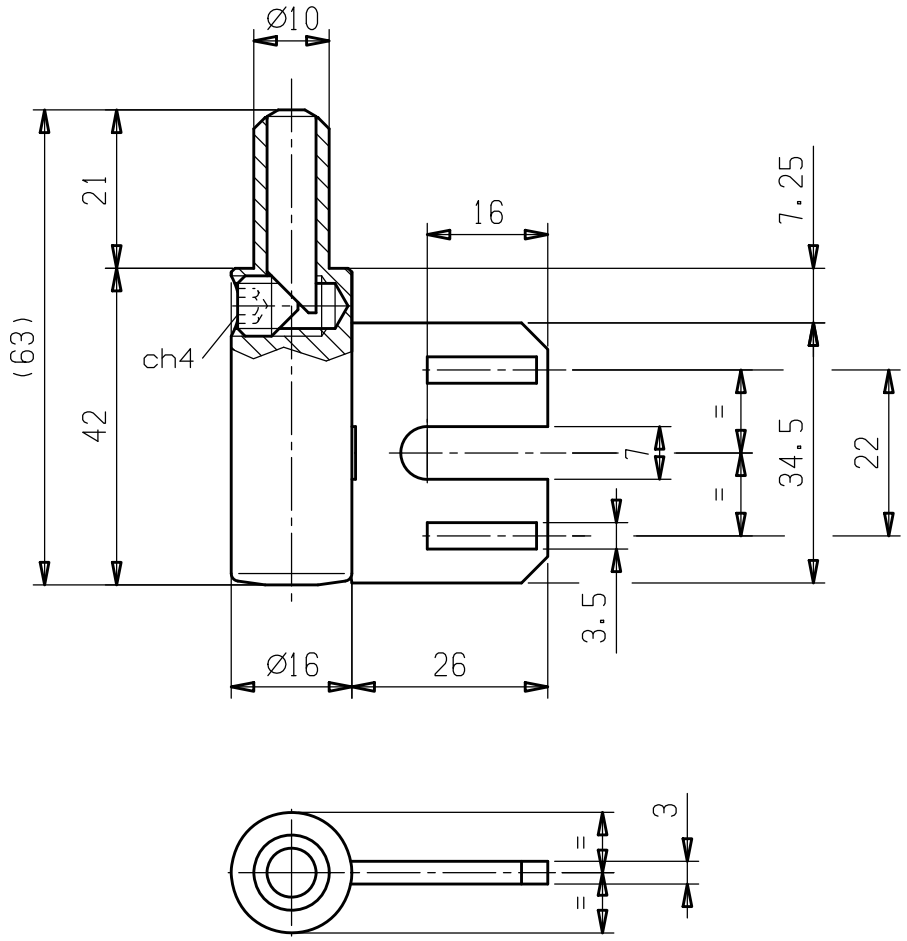

Accoppiamento con.	Materiale	Tmp. Rinv. HRC	N° CICLO
Peso grezzo Kg. / Peso finito Kg.	Diseg. / Contr.	DATA 25.01.13 / FIRMA Dennis	UFFICIO TECNICO
TOLLERANZE GENERALI PER SUPERFICI LAVORATE	SCALA	Denominazione CG 495 160	OTLAV
Interni ±---- / Esterni ±---- / Altre quote ±----	N. PEZZI	Per / Tipo File: cg495160_39924	Rif.orig. / DISEGNO 39924/--

Questo disegno non puo essere trasmesso o riprodotto senza nostra autorizzazione scritta