MODIFICHE			
LE MODIFICHE INERENTI	QUESTO DISEGNO VANNO	RIPORTATE SOLO SU	SISTEMA C.A.D.

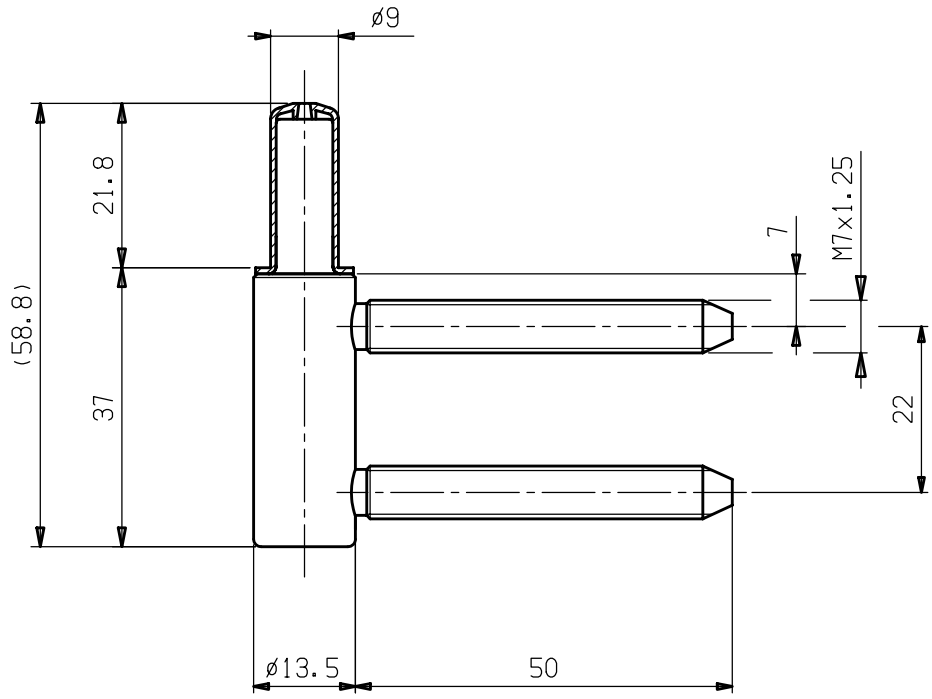

Accoppiamento con.	Materiale - Tmp. Rinv. HRC -		N° CICLO
Peso grezzo Kg. / Peso finito Kg.	Diseg. / Contr.	DATA 16.04.09 / FIRMA Demis	UFFICIO TECNICO
TOLLERANZE GENERALI PER SUPERFICI LAVORATE	SCALA -	Denominazione CG 101 135	Questo disegno non puo essere trasmesso o riprodotto senza nostra autorizzazione scritta
Interni ±---- / Esterni ±---- / Altre quote ±----	N. PEZZI	Per - / Tipo File: cg101135_38587	Rif.orig. - / DISEGNO 38587/--