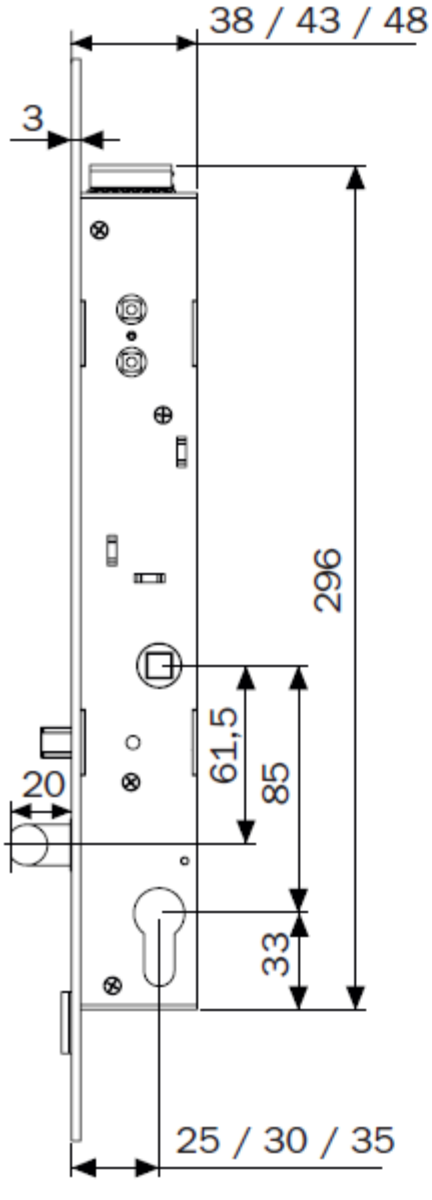
38 / 43 / 48
3
296
61,5
85
20
33
25 / 30 / 35

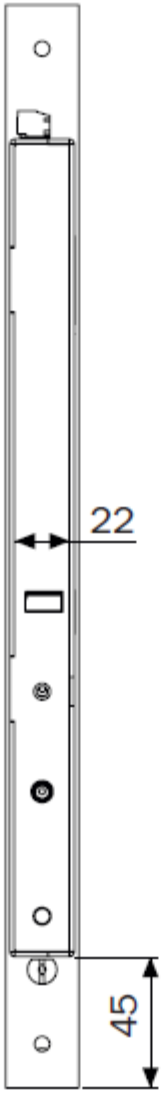
22
45

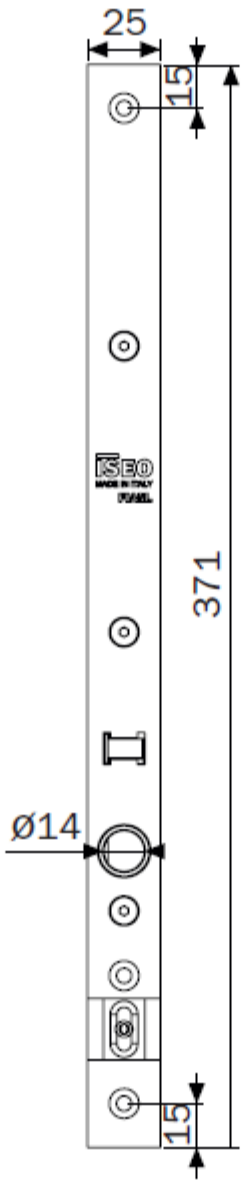
25
15
371
Ø14
15

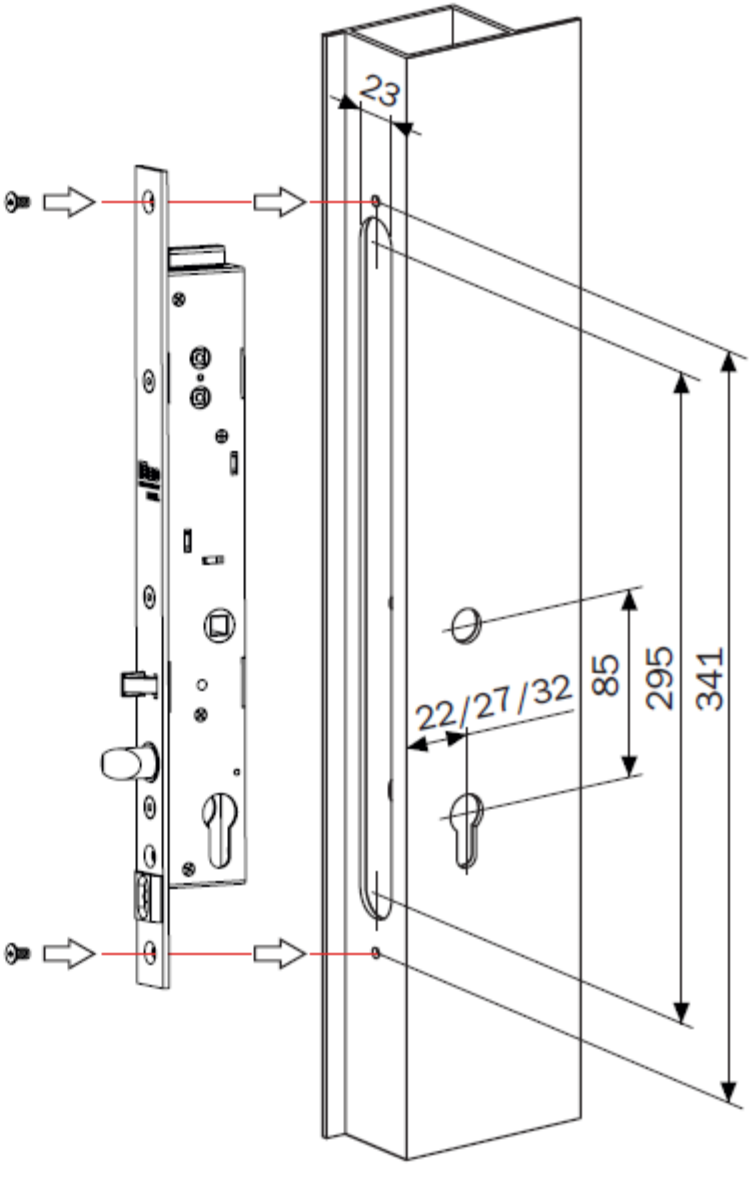
23
22/27/32
85
295
341