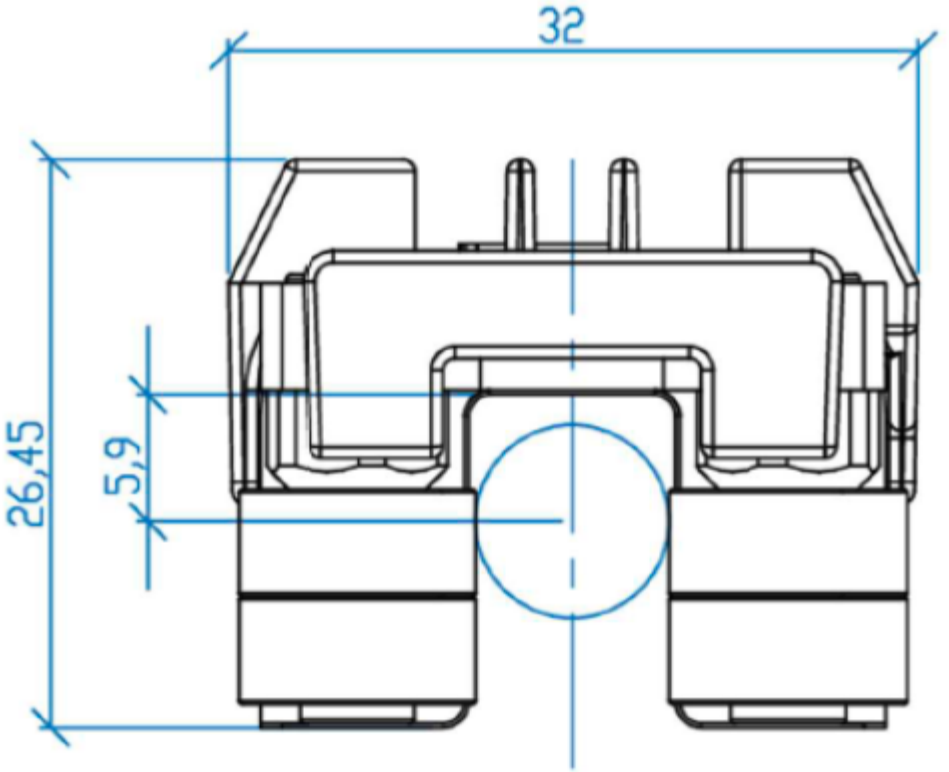
32
26,45
5,9