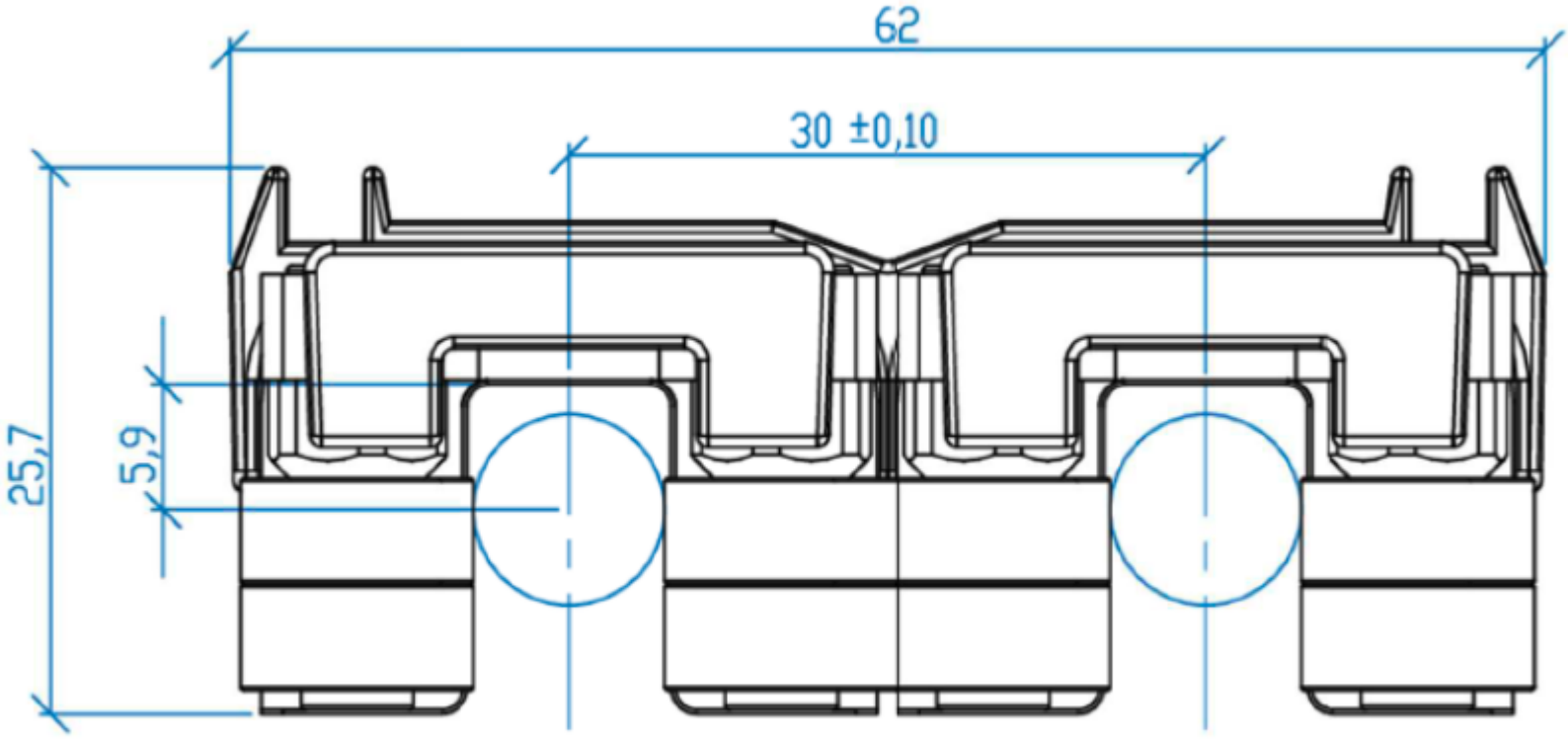
62
30 ±0,10
25,7
5,9