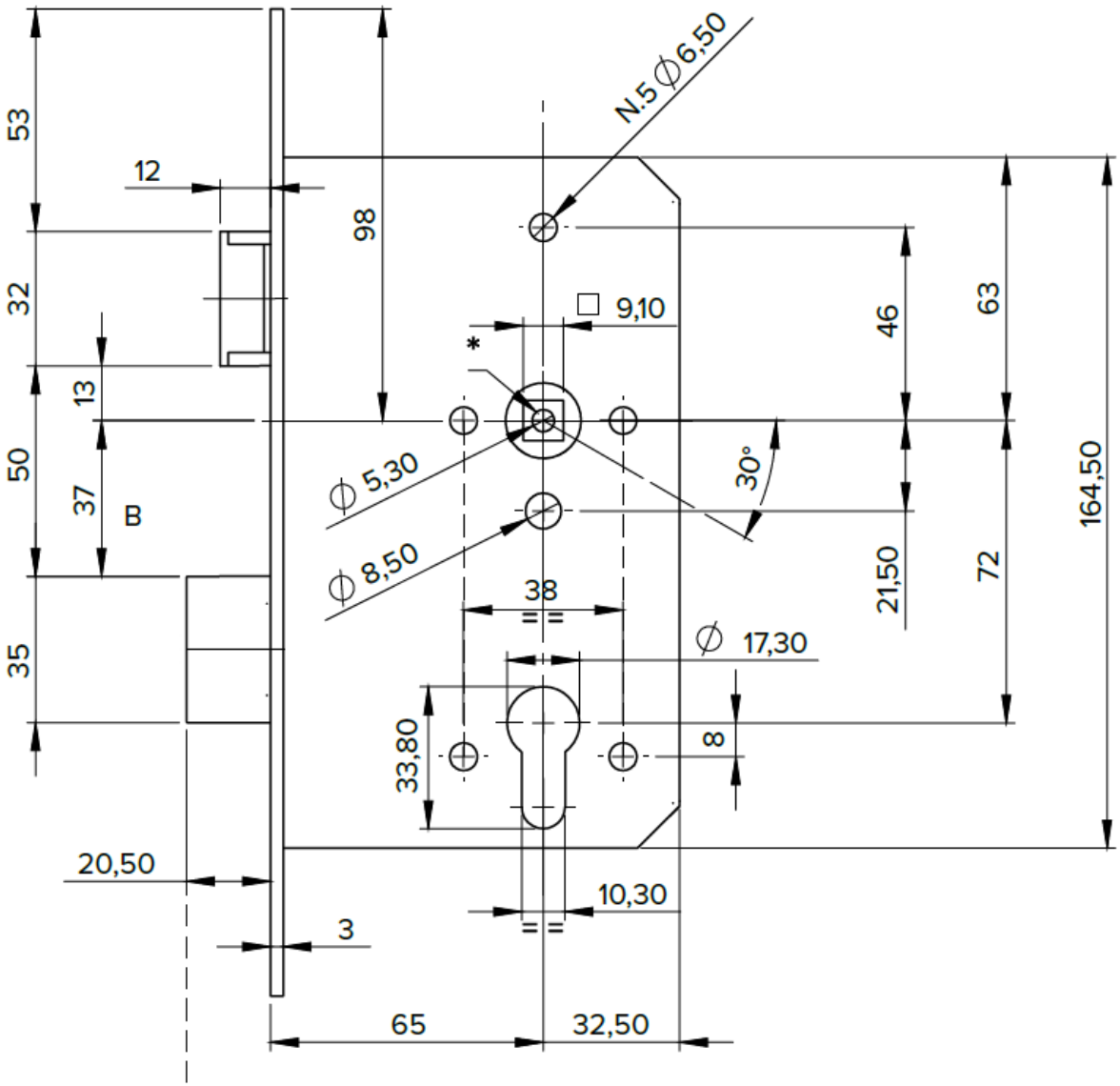
N.5 ∅6,50
53
12
98
32
9,10
46
63
13
*
50
37
B
∅ 5,30
30°
∅ 8,50
164,50
21,50
72
38
∅ 17,30
35
33,80
8
20,50
10,30
3
65
32,50

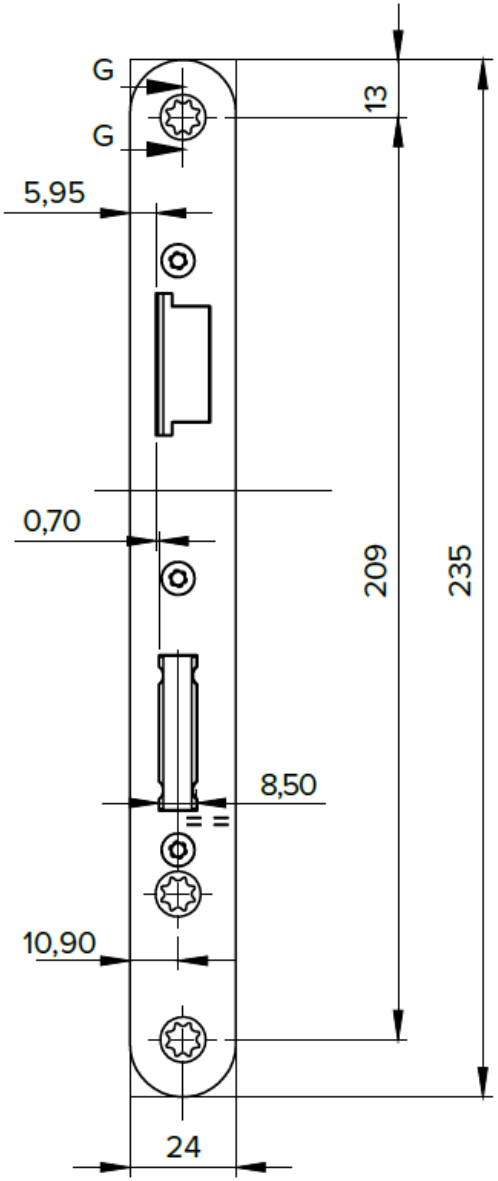
G
G
13
5,95
0,70
209
235
8,50
10,90
24